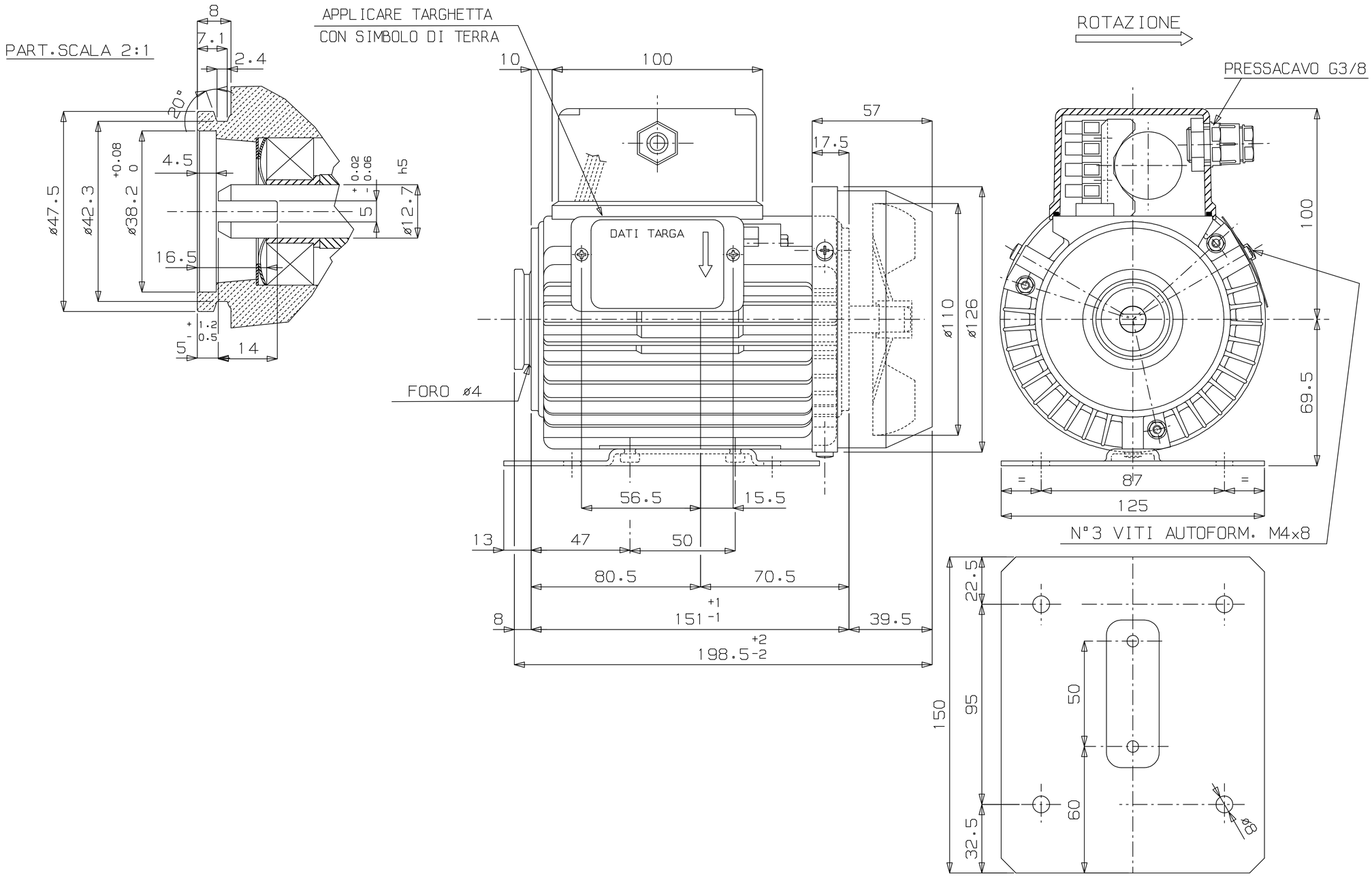

SCHEMA CONNESSIONI

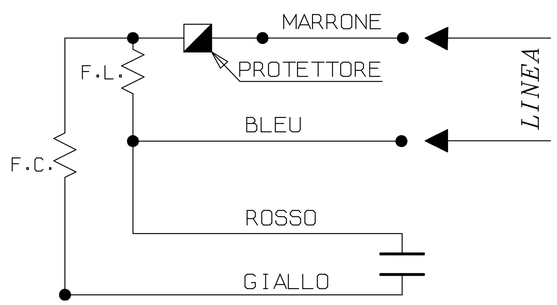

IND	DATA	MODIFICHE	DISEGNATO	CONTROLLATO
5	10/05/07	MODIFICATO FORO CONDENSA: ERA ø3	PADOVANI	
4	18/01/07	AGGIORNATO QUOTA FUORIUSCITA ALBERO: ERA 4 +1.5/-0.5	PADOVANI	
3	04/11/99	MODIFICATO FREQUENZA,ERA 50HZ	BACCAGLINI	
2	13/04/99	AGGIUNTO TARGHETTA CON SIMBOLO DI TERRA ALL'INTERNO DELLA SCAT.CONNESS.	BACCAGLINI	
1	25/02/98	PASSATO A COD. DEFINITIVO ERA: SPC0561	BACCHIEGA	

Rpm motori elettrici
45021 Badia Polesine (Ro) - Italy

TIPO MOTORE	MONOFASE CHIUSO						IP54
CARAT. MECCANICHE	CUSCINETTI x A.T.						
VOLT	230			HZ	50/60	AMP.	2.35
WATT	245	HP	–	µF	6	VC	450
GIRI	1320	POLI	4	CL.	F	N° VEL.	1

SOSTITUISCE PARI NUMERO DEL	–		
DATA 16/02/98	SCALA 1/1	CLIENTE	CODICE MOTORE
DISEGNATO	BACCHIEGA		C0115.09
CONTROLLATO		CODICE CLIENTE	

A TERMINI DELLE VIGENTI LEGGI SUI DIRITTI D'AUTORE IL PRESENTE DISEGNO NON POTRA' ESSERE COPIATO, RIPRODOTTO O CONSEGNATO A TERZI O A DITTE CONCORRENTI.
N.B. – DEL PRESENTE DISEGNO E' VALIDA SOLAMENTE LA COPIA CON INDICE MAGGIORE. DISEGNO ESEGUITO A CAD – VIETATA LA MODIFICA MANUALE